VACUUM.RU

СПИРАЛЬНЫЙ НАСОС EDO 100

EDWARDS

EDWARDS
ПРОВЕРЕННЫЙ ПАРТНЕР

Edwards – это мировой лидер в разработке и производстве вакуумных насосов с более чем 100-летней историей

Компания Edwards считает, что достигнутые технологические результаты приносят выгоду покупателям и постоянно использует накопленный опыт для улучшения своей продукции. Мы используем современные инновационные методы моделирования, благодаря чему предлагаем своим клиентам насосы с оптимизированной конструкцией, обеспечивающий максимальную производительность и высокую надежность при низких эксплуатационных затратах.

ОСОБЕННОСТИ И ПРЕИМУЩЕСТВА НАСОСА EDO100

Edwards Vacuum более 30 лет лидирует в совершенствовании технологии сухих вакуумных насосов. На сегодняшний день продано около 100 000 спиральных насосов, и наша последняя инновация в технологии сухих вакуумных насосов - это новый промышленный спиральный насос под названием EDO. Обладая более высокими предельными характеристиками и улучшенными характеристиками в области высокого давления, этот насос подходит для всех применений в условиях низкого и среднего вакуума.

Особенности и преимущества

- Возможность непрерывной работы при любом давлении
- Тихая работа и комфорт вокруг
- Компактность
- Простота и легкость обслуживания
- Улучшенные характеристики при работе с парами воды за счет встроенного газового балласта
- Инвертор со встроенным ПИД-регулятором
- Повышенная производительность в области низкого вакуума
- Наличие двух продувочных клапанов, что снижает энергопотребление.

НАДЕЖНОСТЬ И ГИБКОСТЬ

Защита процесса: Впускной обратный клапан для предотвращения обратного загрязнения. Насос также имеет встроенный входной фильтр для защиты спирального механизма от попадания частиц.
Надежность: Изготовлен из высококачественных прецизионных деталей, обеспечивающих увеличенный срок службы. Внутренние части изготовлены из анодированных деталей, обеспечивающих защиту от коррозии.

ОПТИМИЗИРОВАННЫЙ ДИЗАЙН

Компактность: запатентованный механизм предотвращения вращения снижает нагрузку в критических точках, обеспечивая длительный срок службы. Он заменяет обычные сильфоны, штифты и кривошипы, делая насос компактным.
Увеличенная скорость откачки: двойная входная ступень позволяет увеличить пропускную способность. В дополнение к этому, два продувочных клапана обеспечивают повышение производительности насоса.

ИНТЕЛЛЕКТУАЛЬНАЯ РАБОТА

Гибкость: встроенный ПИД-регулятор, позволяющий настроить обратную связь по замкнутому контуру для управления скоростью. Это позволяет насосу соответствовать требованиям технологического процесса, сокращая затраты на электроэнергию.
Спокойствие: датчики защиты от столкновений, а также переключатель температуры на насосе обеспечивают защиту от непредвиденного отказа.

ПРОСТОТА

Экологичность: не нужно беспокоиться об утилизации масла, дополнительном масле и масляном фильтре, поскольку это сухой насос. Внутренние части легко чистятся, поэтому его просто обслуживать.
Удобство работы: Встроенный глушитель и шумоподавляющий кожух делают работу насоса бесшумной.

ПРИМЕНЕНИЕ

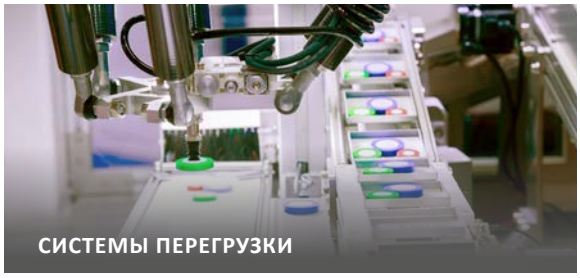
СИСТЕМЫ ПЕРЕГРУЗКИ

ВАКУУМНАЯ СУШКА

ОПТИЧЕСКОЕ ВОЛОКНО

ПИЩЕВАЯ ПРОМЫШЛЕННОСТЬ

ФОРМОВКА

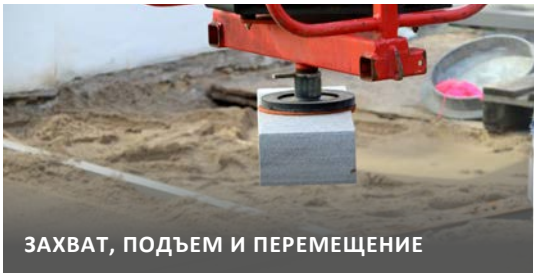
ЗАХВАТ, ПОДЪЕМ И ПЕРЕМЕЩЕНИЕ

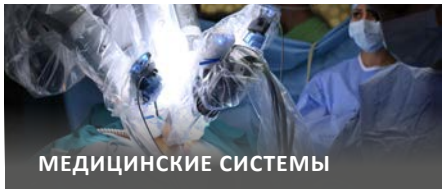
МЕДИЦИНСКИЕ СИСТЕМЫ

ПОЛИМЕРЫ

ТЕСТИРОВАНИЕ
ЭЛЕКТРОНИКИ

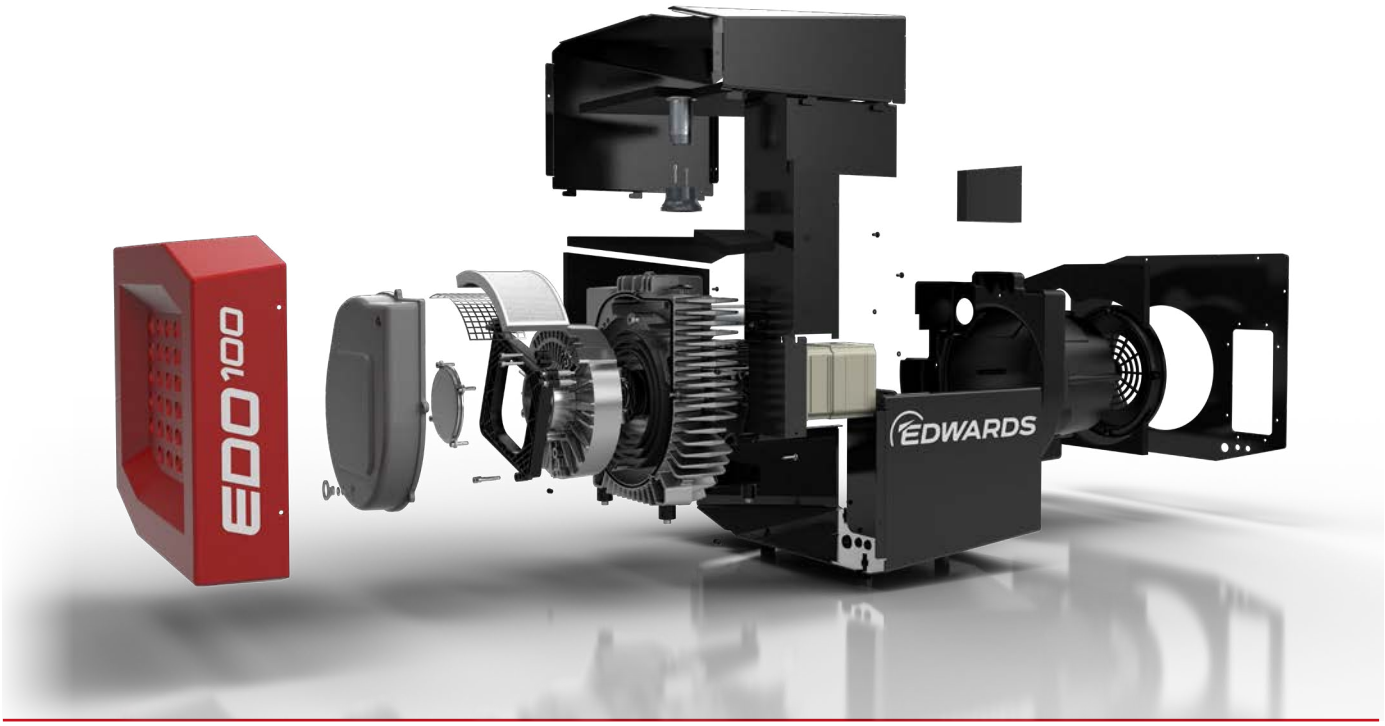
EDO 100
EDWARDS

КРИВЫЕ ПРОИЗВОДИТЕЛЬНОСТИ

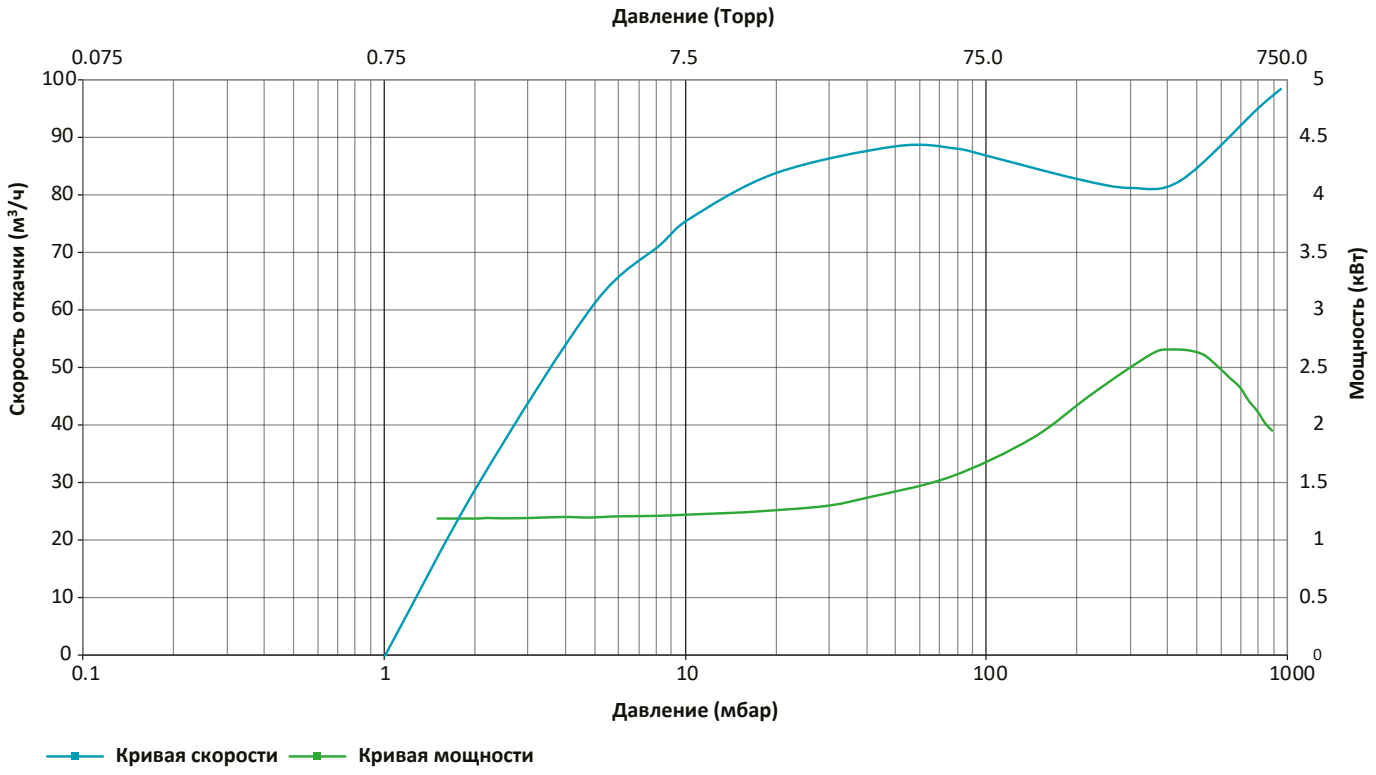

ТЕХНИЧЕСКИЕ ХАРАКТЕРИСТИКИ

Максимальная скорость откачки	100 м³/ч
Предельное остаточное давление	≥ 1мбар
Максимальная скорость вращения	3000 об/мин
Мощность	2.2кВт
Входной/выходной фланец	NW 40
Вес	~100 кг
Размеры (мм)	В524 X Д630 X Ш526
Температура окружающей среды	0°C - 46°C
Максимальная температура на входе	70 °C
Максимальная температура на выходе	120 °C
Максимальное время работы	Непрерывная работа (24/7)

РАЗМЕРЫ

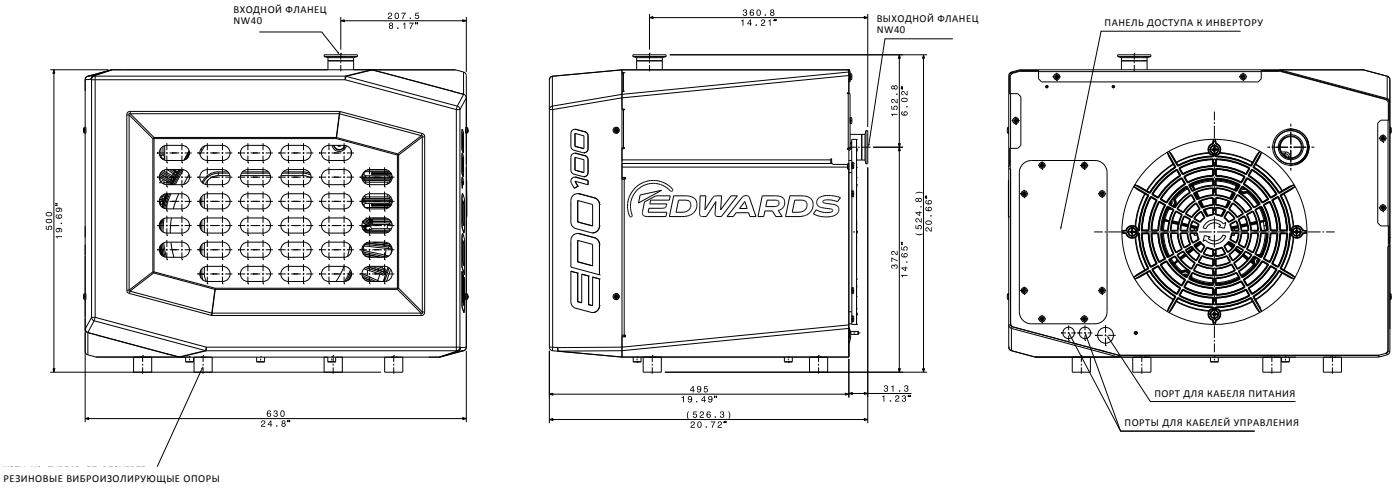

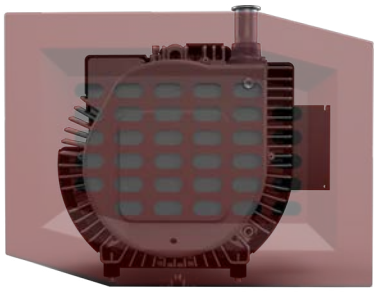

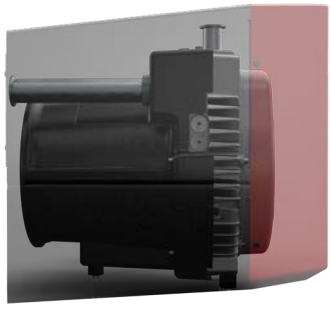

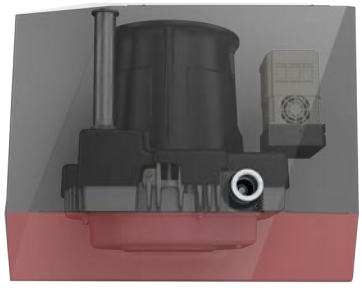

ИНФОРМАЦИЯ ДЛЯ ЗАКАЗА

Описание	Артикул
EDO 100 питание 3ф 200-240V, 50/60Hz	A50871954
EDO 100 питание 3ф 380-480V, 50/60Hz	A50871955

СЕРВИС И ПОДДЕРЖКА

Чтобы обеспечить оптимальную производительность и надежность вашей системы EDO 100, мы предлагаем широкий спектр сервисных решений, адаптированных к вашим потребностям. Мы позаботимся о вашем насосе, начиная с выездного обслуживания и заканчивая соглашениями об управляемом техническом обслуживании, чтобы он продолжал обеспечивать чистую, стабильную, эффективную работу при более низких эксплуатационных расходах и оптимальной совокупной стоимости владения на протяжении всего срока службы.

Выбор оригинальных запасных частей, комплектов для обслуживания и масла означает, что каждая критически важная деталь будет работать так, как было задумано. Соответствие и функциональность гарантированы. Наши инженеры по обслуживанию устанавливают только 100% оригинальные запчасти, чтобы обеспечить наилучший результат при каждом обслуживании.

- Обслуживание для вашего удобства. Наши высококвалифицированные специалисты по обслуживанию выполняют ввод в эксплуатацию, проверку состояния вакуума, текущее обслуживание, устранение неисправностей и ремонт многих типов вакуумного оборудования. Мы инвестируем в инструменты, обучение и инвентарь, чтобы обеспечить своевременное, безопасное и последовательное обслуживание, используя наши самые известные методы.
- Соглашения о техническом обслуживании. Регулярное плановое обслуживание может выявить потенциальные проблемы до того, как они возникнут, а планы обслуживания могут быть составлены в соответствии с вашими потребностями. Это позволяет управлять затратами и поможет избежать рисков и расходов, связанных с незапланированными простоями. Соглашение об обслуживании позволит вам сосредоточиться на своем бизнесе, а мы позаботимся о вашем обслуживании.
- Обслуживание и восстановление в одном из наших Центров Технологического Обслуживания. Независимо от состояния вашего насоса, наши специалисты по вакууму справятся с этим. Мы являемся экспертами в обслуживании вакуумных насосов и поддерживаем насосы практически для любого типа применения.

edwardsvacuum.com

vacuum.ru

АО "ВАКУУМ.РУ" является официальным партнером EDWARDS в области проектирования и поставки вакуумных систем.
АО "ВАКУУМ.РУ" уполномочено предоставлять предложения на поставку вакуумных насосов и другого оборудования производства EDWARDS с сохранением гарантийных обязательств производителя.

Edwards и логотип Edwards являются торговыми знаками Edwards Limited
Изображения и графика - собственность Atlas Copco
Перевод АО "ВАКУУМ.РУ"

Информация в данном буклете представлена для ознакомления и не может являться частью контракта с АО "ВАКУУМ.РУ" или Atlas Copco. Точные характеристики оборудования уточняйте при заказе.

Контакты АО "ВАКУУМ.РУ"

Москва, Зеленоград

тел. +7 (495) 139-65-69
e-mail: edwards@vacuum.ru
web: www.vacuum.ru